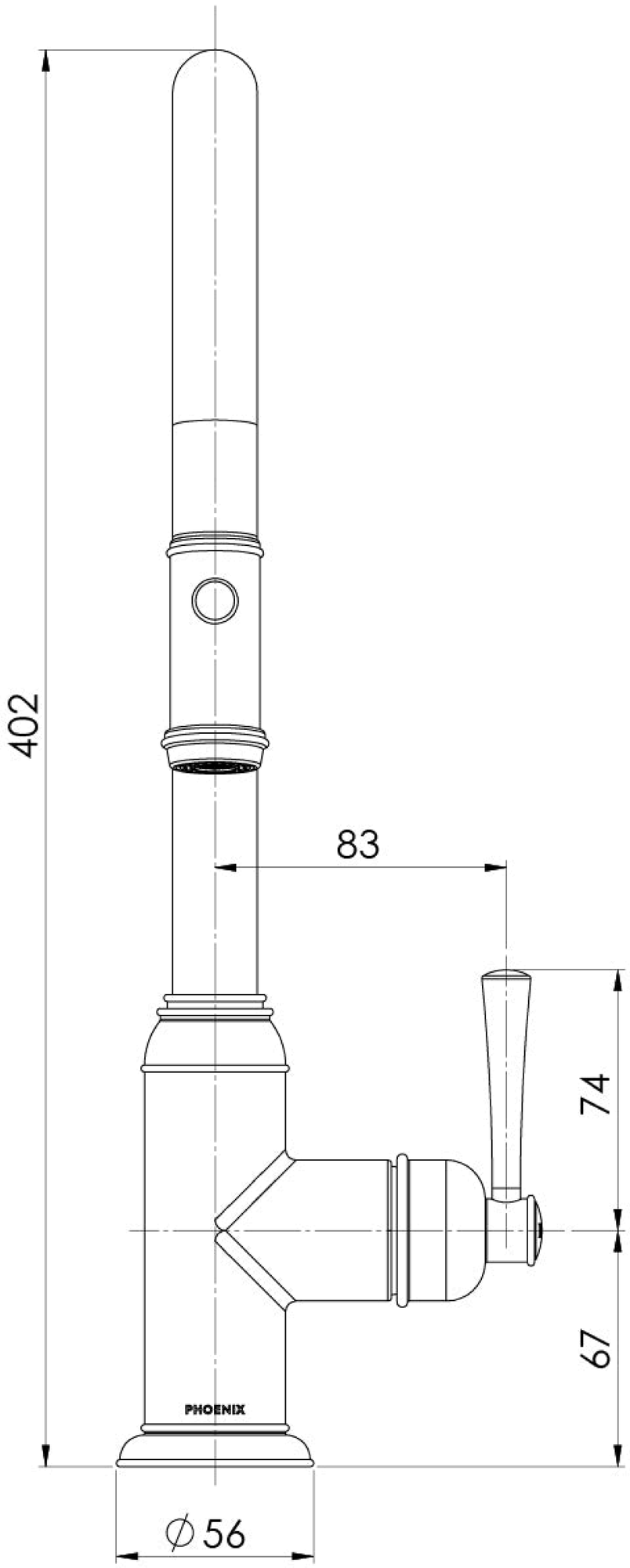
402
83
74
67
PHOENIX
∅56

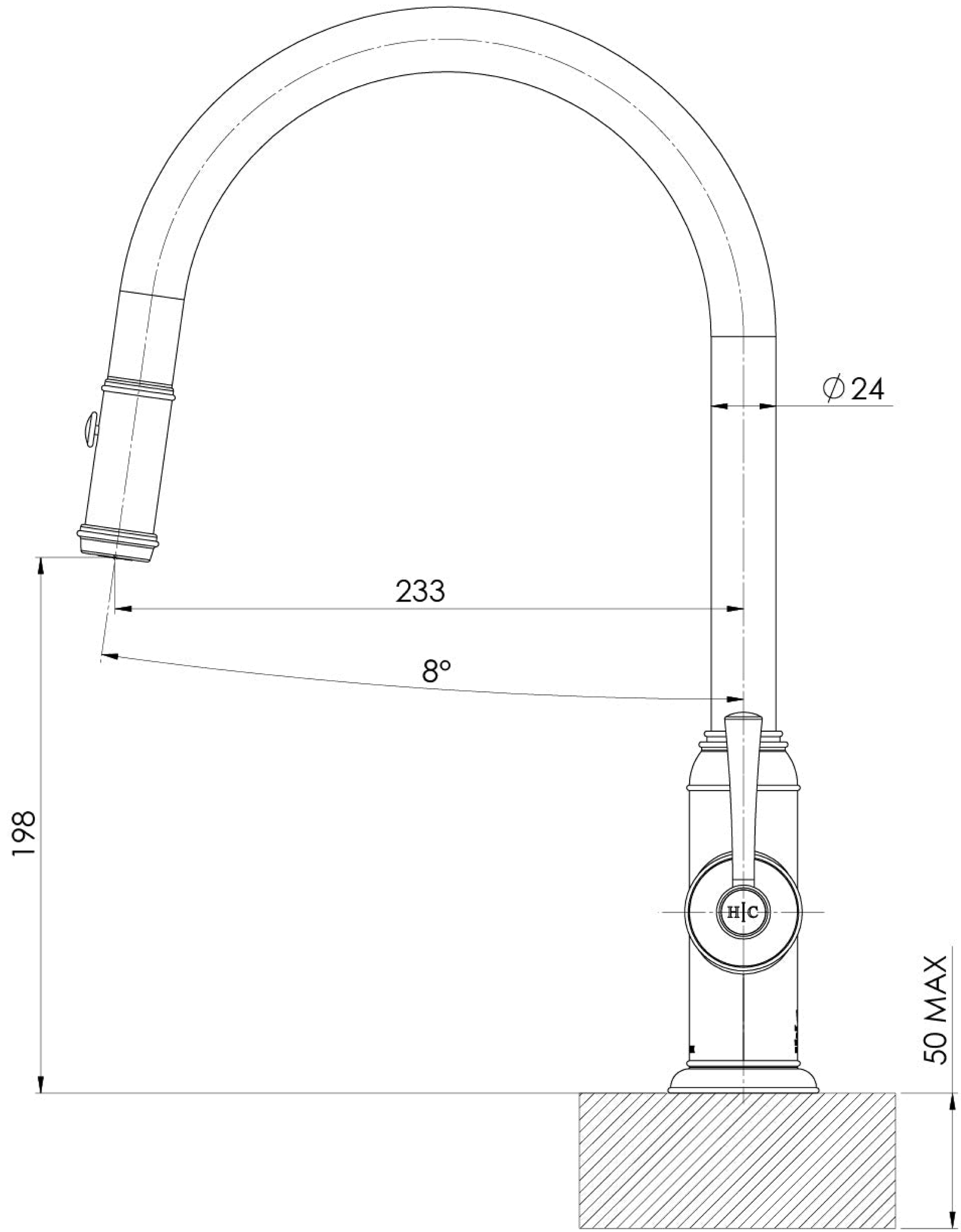
∅24
233
8°
198
H|C
50 MAX