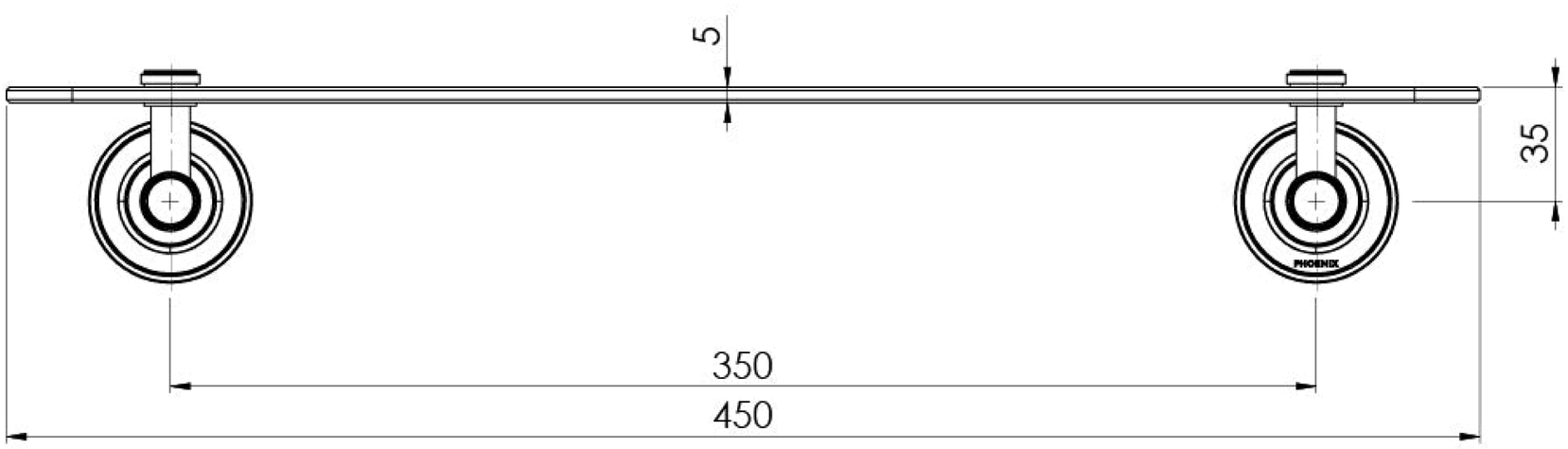
5
35
PHOENIX
350
450

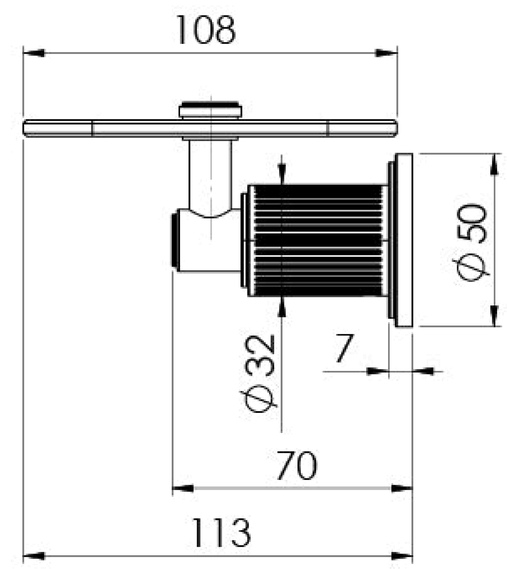
108
Ø 50
Ø 32
7
70
113