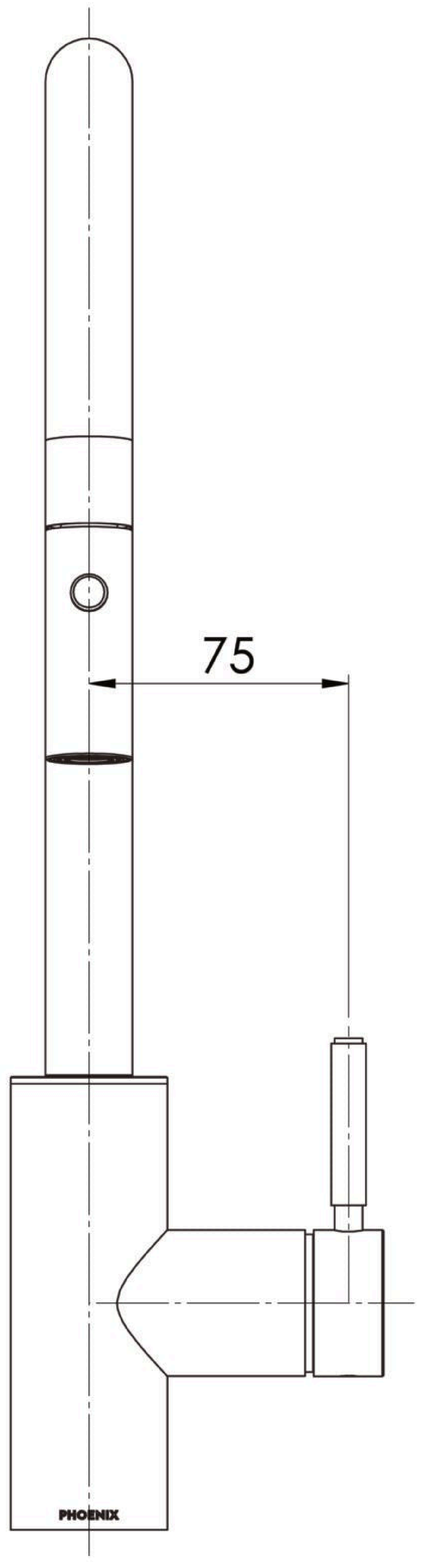
75
PHOENIX

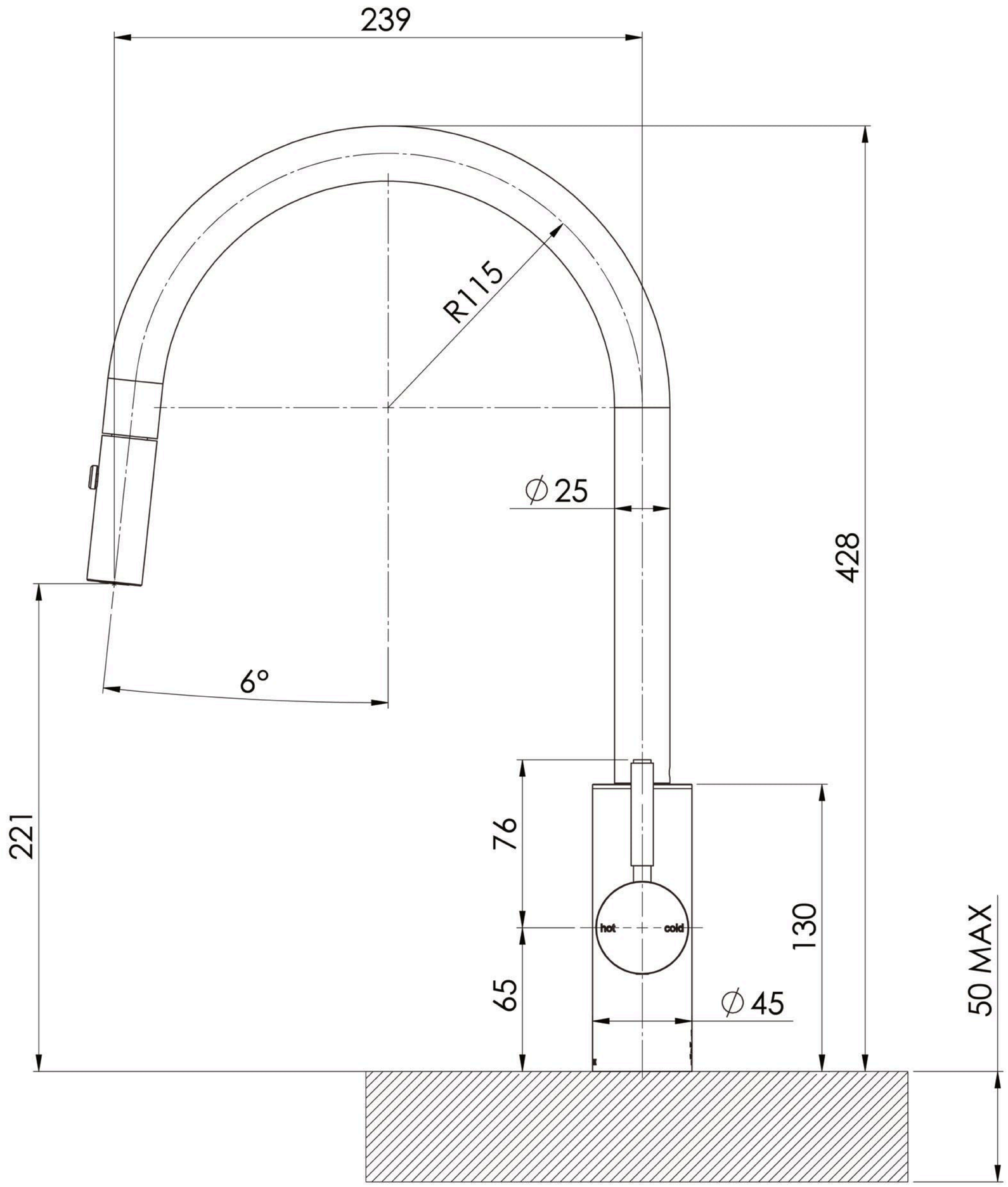
239
R115
∅25
428
6°
221
76
hot
cold
130
65
∅45
50 MAX