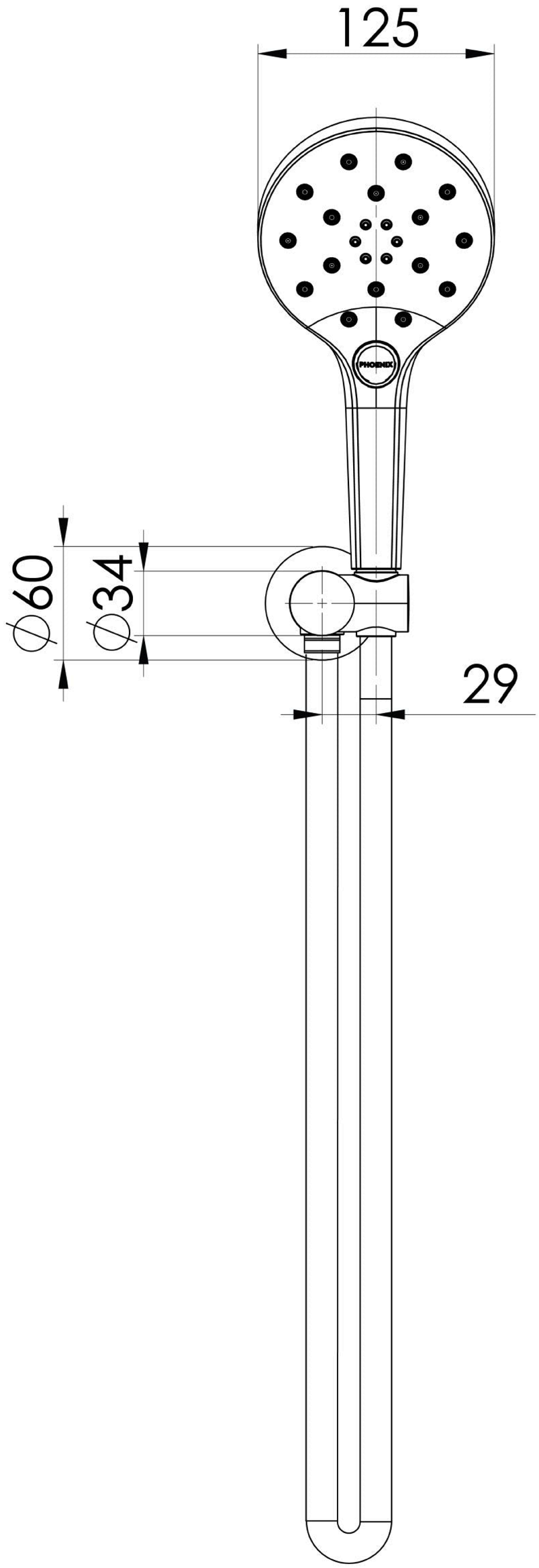
125
PHOENIX
∅60
∅34
29

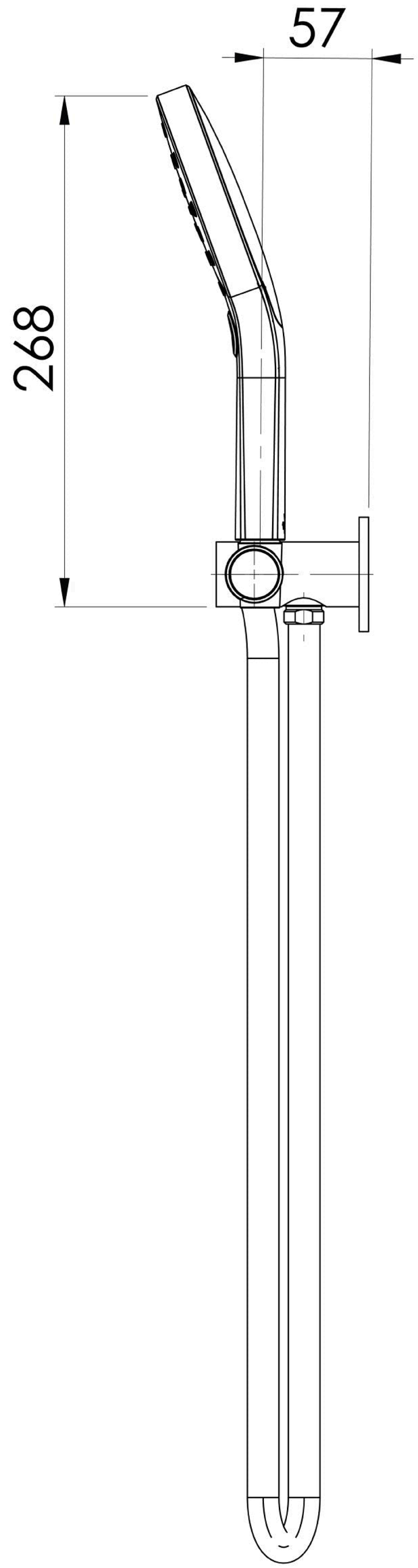
57
268